# Шлейф RC–A (цветной)

RUiCHi

## Описание

Шлейф представляет из себя плоский ленточный кабель с количеством проводников от 9 до 100, с различным шагом относительно друг-друга.

Шлейф выпускается со следующим шагом:

- 2,54 мм (например, RC2.54-xxx)
- 2,5 мм (например, RC2.5-xxx)
- 1.27 мм (например, RC-n)
- 1,0мм (например, RC 1-n)
- 0.635 мм (например, RC.635-n)

Шлейф изготавливается как с многожильными проводниками (например RC-n), состоящими из 7 жил, так и с одножильными (например RC.635-n).

В зависимости от условий эксплуатации изоляция шлейфа может быть изготовлена из :

- поливинилхлорида (ПВХ), имеющего диапазон рабочих температур от –20 до + 105 град.С;
- эластичного термопластика (TPE), диапазон рабочих температур которого от –40 до + 105 град С.

Для удобства идентификации выпускается шлейф, изоляция которого окрашена в 10 повторяющихся цветов (коричневый,красный,оранжевый,желтый,зеленый,синий,фиолетовый,серый,белый,черный).

Шлейф используется для внутриблочных соединений в компьютерной индустрии и радиоэлектронной промышленности.

**Материал**

**Проводник:** луженая медь
сечение 7 x 0.10мм.
**Изоляция:** поливинил хлорид
**Шаг проводников:** 1.27мм.

**Описание**

**Цвет:** цветной
**Стандартная упаковка:** бухта 61 м.

## Шлейф RC–A (цветной)

### Электрические характеристики

**Емкость:** 40 пФ/м
**Импеданс:** 115 Ом
**Задержка сигнала:** 4,6 нс/м
**Сопротивление изоляции:** не менее 1 ГОм/м
**Рабочее напряжение:** 300 В

**Эксплуатационные характеристики**

**Температура:** –20 до +105°C

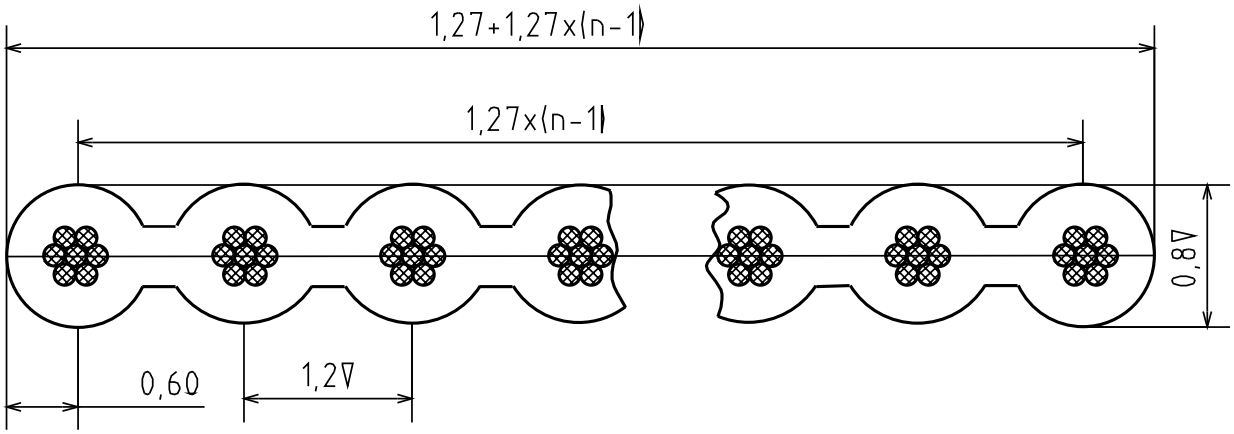


**RCA–n**

n – количество проводников (от 9 до 64)