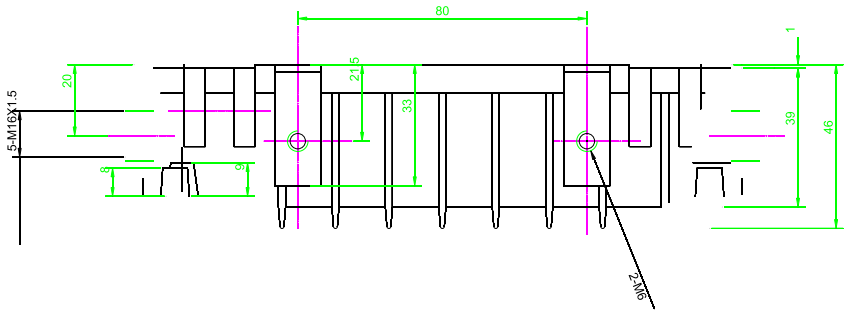
80
20
21.5
33
1
39
46
5-M16X1.5
8
9
2-M6

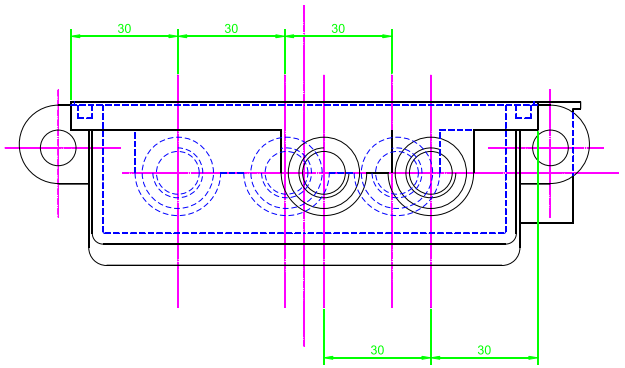
30
30
30
30
30

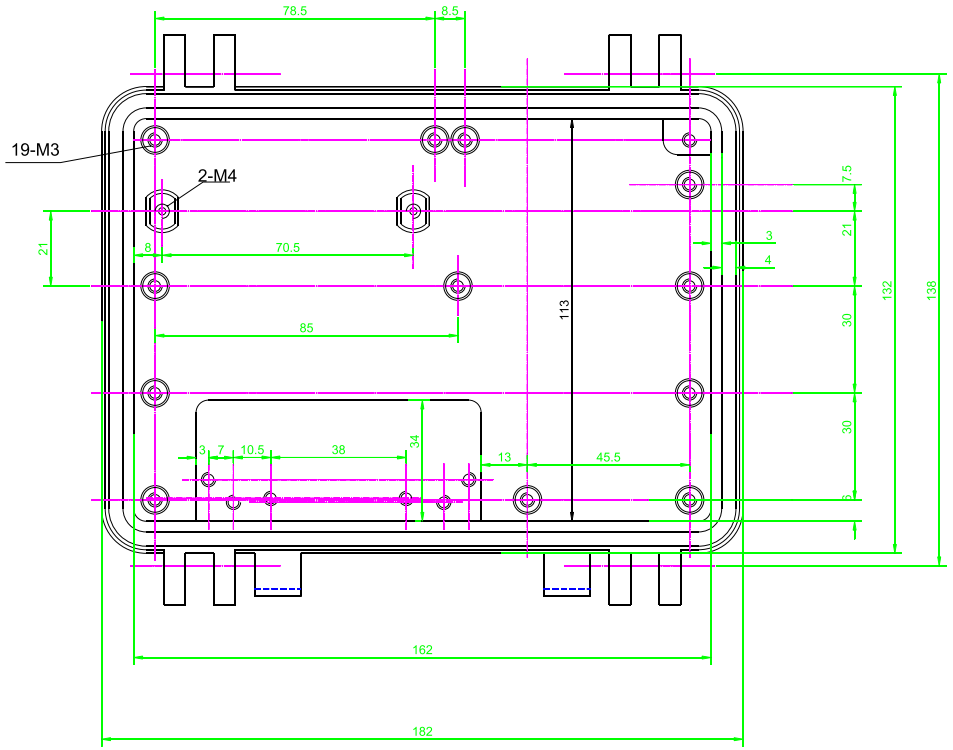
78.5
8.5
19-M3
2-M4
21
8
70.5
85
113
7.5
21
3
4
132
138
30
30
3
7
10.5
38
34
13
45.5
162
182

						A09	

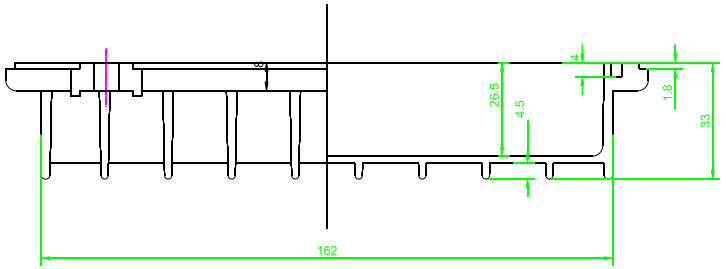

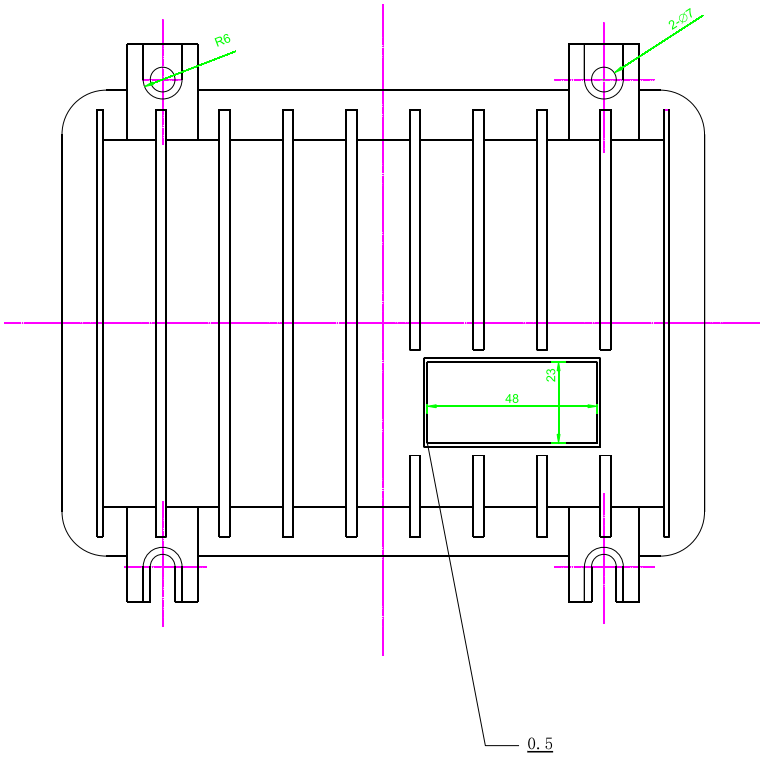

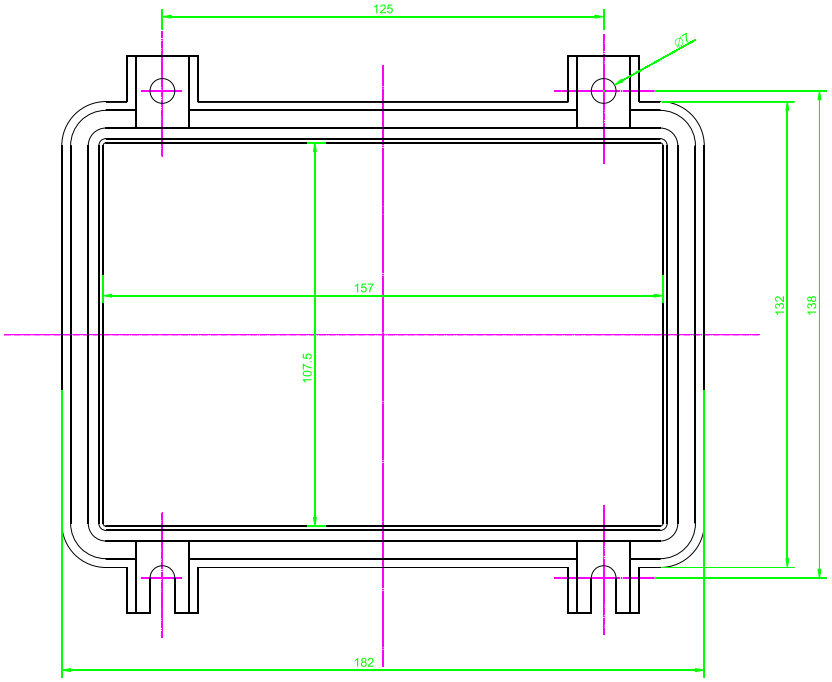

						A09	